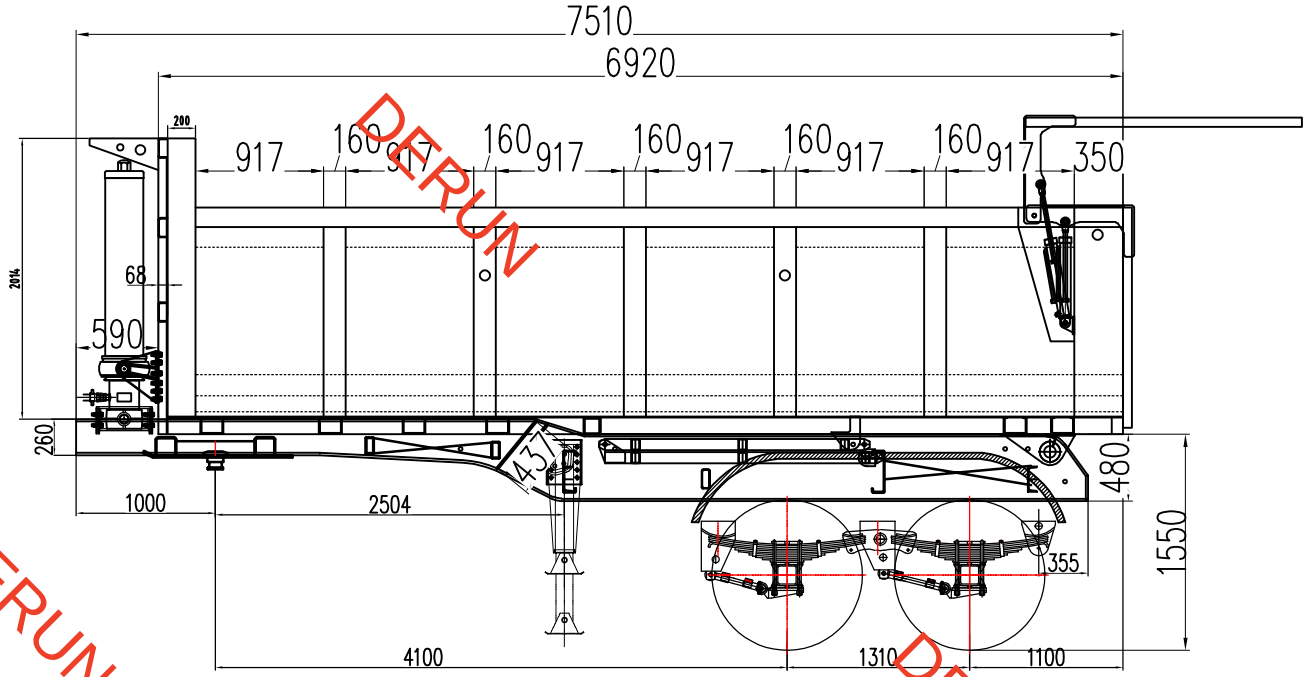
7510
6920
200
917
160
917
160
917
160
917
160
917
160
917
350
2914
68
590
260
437
1000
2504
4100
1310
1100
355
480
1550

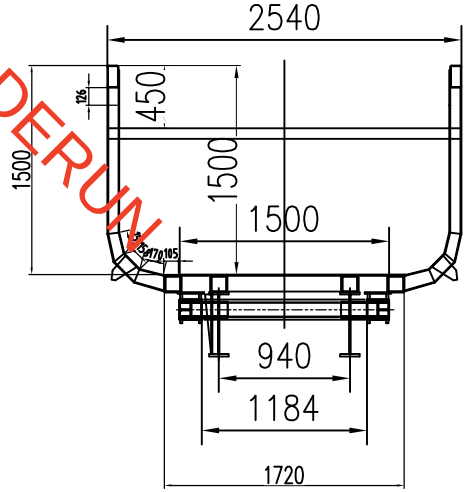
2540
126
450
1500
1500
1500
170
105
940
1184
1720

DERUN